版次 REV.	修訂 REVISIONS DESCRIPTION	日期 DATE

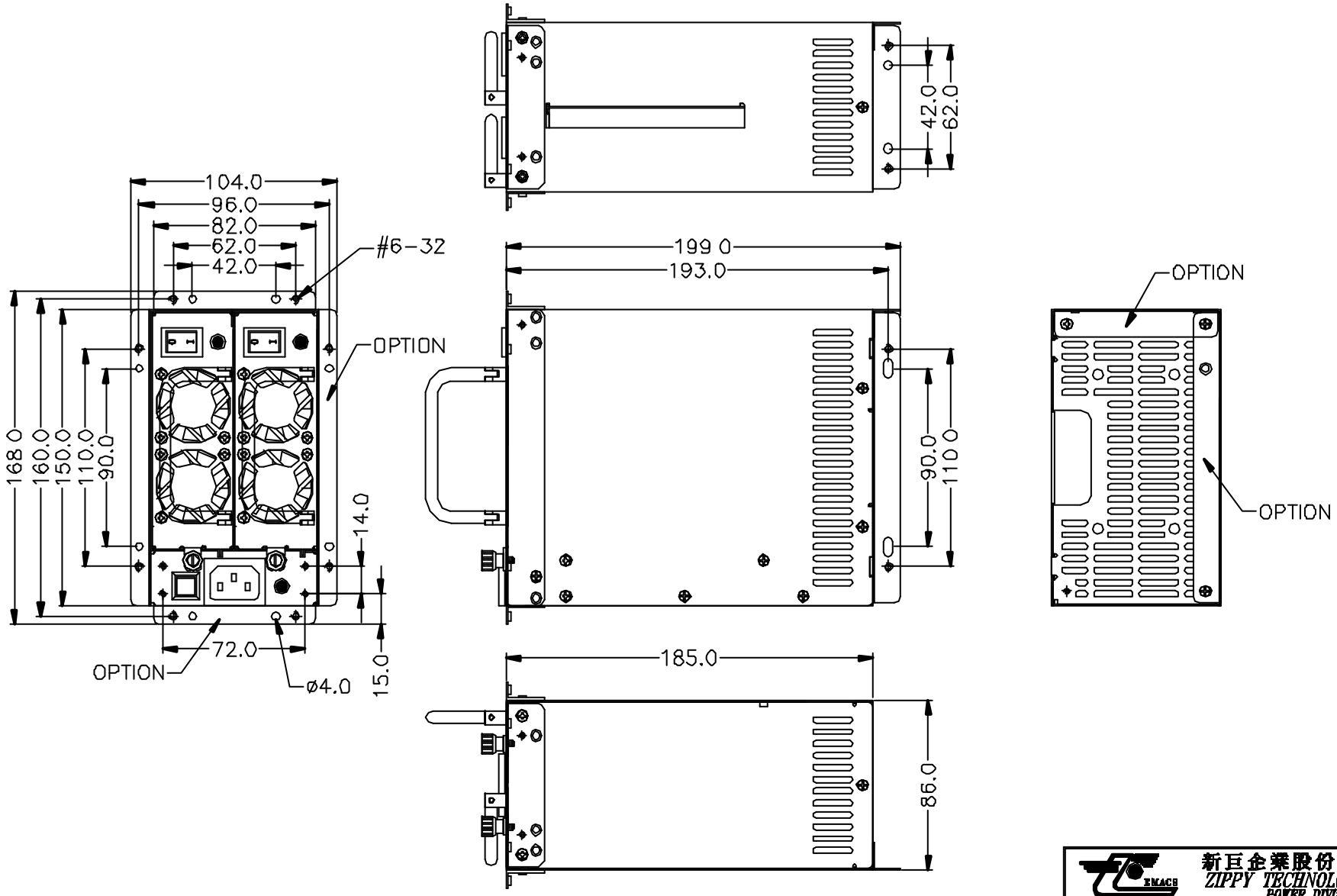

容許公差: TOLERANCES: .XXX ±.025 .XX ±.100 .X ±.250	材料規格: MATERIAL:		品名: MODEL NO. MRT 外觀尺寸圖
	核准者: APPROVE BY:	日期: DATE:	料號: PART NO:
投影法: PROJECTION: 第三角法	審核者: CHECK BY:	日期: DATE:	圖號: DRAW NO: MRT0MA00 / 檔號: FILE NO: MRT0MA00
	繪圖者: DRAW BY:	日期: DATE: SEP-21-2001	單位: UNITS: mm / 版次: REV. NO: A1 / 規格: SPEC: A1 / 編號: SHEET: OF

新巨企業股份有限公司
ZIPPY TECHNOLOGY CORP.
POWER DIVISION